FRIWO	Liefervorschrift: Spezification: Specifictions de fourniture:	GB	Lv Nr. NK1880 366- 01 Blatt 1

Netzleitung mit Gerätesteckdose/
Mains lead with unit socket

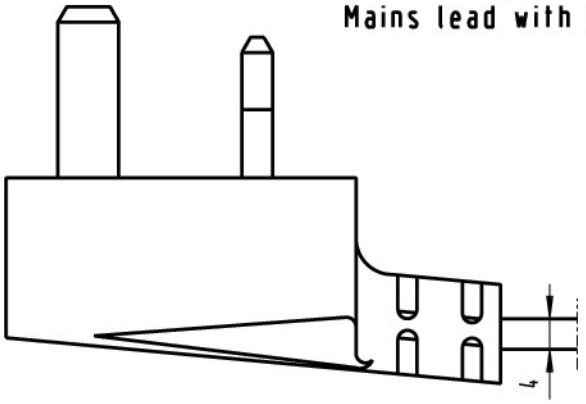

Stecker mit folgender Zertifizierung/
Plug with certification following:
BS 1363
Leitung muß eine Markierung "HAR" tragen,
und gem. BS 6500 bzw. ASTA approbiert sein./
Lead must to carry a marking "HAR",
and acc. BS 6500 or ASTA approvals.

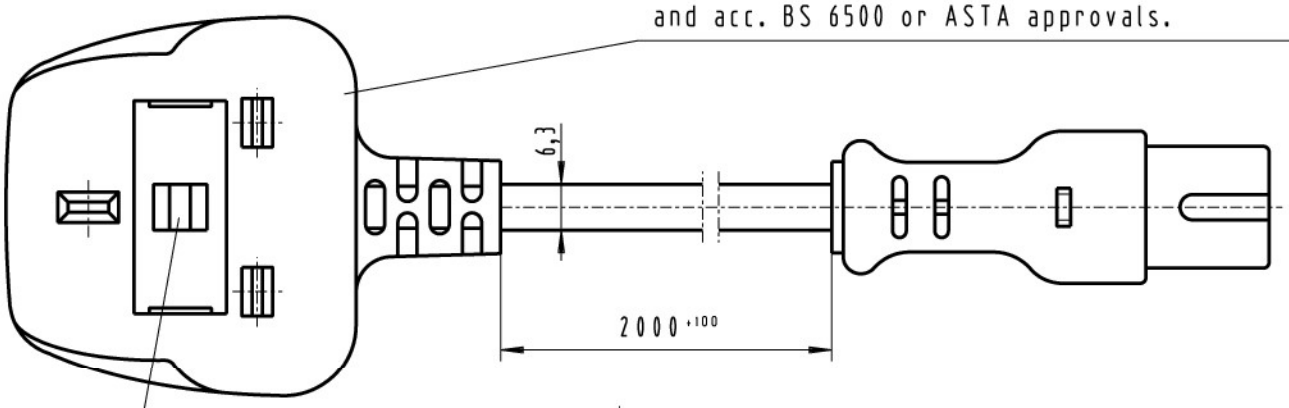

Sicherung/fuse: 3A

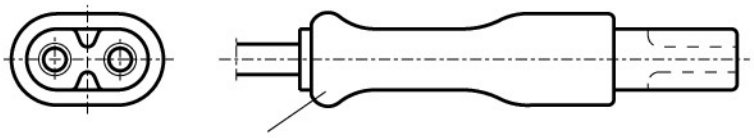

Steckdose / socket:
IEC 320/C7; EN 60320/C7; VDE 0625/C7

1. Aufbau und Abmessungen/Construction and measurement:

1.1 Leitung/lead 2x0,75mm^2, H05 VV H2-F, schwarz/black

1.2 Werkstoff für Stecker und Adernisolierung: PVC
Material for plug and wires insulation: PVC

1.3 2,5A / 250V für Geräteklasse - II - Geräte
2,5A / 250V for unit class - II - units

1.4 Wickelvorschrift s. Blatt 2/ winding specification s. page 2

Index	Änderung	Tag	Name

EDV-Nr/Part-No.: / Lfd-Nr.:

CADdy: LV36601		Datum	Name
Liefervorschrift besteht aus 2 Blatt	Bearbeitet	25.01.2000	Wierwille
Ersatz für	geprüft		
Ersetzt durch	Norm		

FRIWO	Liefervorschrift: Spezification: Specifictions de fourniture:	GB	Lv Nr. NK1880 366- 01 Blatt 2

Wickelvorschrift / winding specification

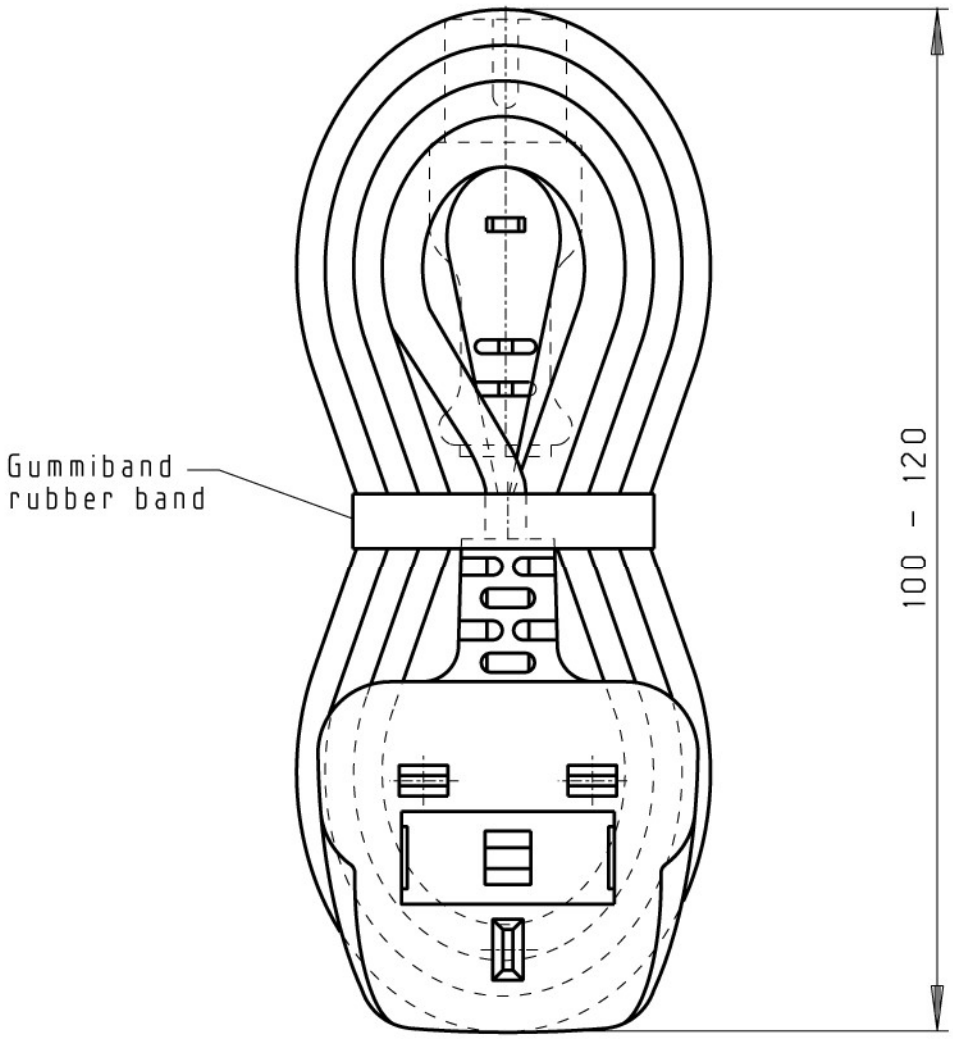

Index	Änderung	Tag	Name

EDV-Nr/Part-No.: / Lfd-Nr.:

CADdy: LV36601		Datum	Name
Liefervorschrift besteht aus 2 Blatt	Bearbeitet	25.01.2000	Wierwille
Ersatz für	geprüft		
Ersetzt durch	Norm		